Carretilla elevadora de alto rendimiento con la mejor eficiencia energética

Rendimiento de la máquina adaptado a las variantes de aplicación Efficiency y Drive&Lift Plus

Cambio lateral de la batería mediante SnapFit

Rápida e intuitiva adaptación a los conceptos de manejo

Nuevo diseño de bandejas

Sistemas de asistencia para el conductor para una adaptación individualizada (opcional)

EFG 425–430

Carretilla apiladora eléctrica de cuatro ruedas (2500 y 3000 kg)

El empleo de la innovadora tecnología de corriente trifásica ofrece un gran número de ventajas:

- Máximo rendimiento en el despacho de mercancías gracias a sus excepcionales valores de aceleración, marcha y elevación.
- Mando integrado y frenado generador sin desgaste con realimentación de la energía a la batería.
- Tecnología de tracción sin mantenimiento y sin desgaste de ejecución encapsulada.

Configuración adaptable: Las velocidades de traslación y elevación variables según versiones Efficiency y Drive&Lift Plus le solucionan sus tareas de transporte y apilado con un máximo en eficiencia energética.

El diseño técnico convence por su configuración robusta y estable, y por su fácil acceso para el mantenimiento y tecnología vanguardista.

- Construcción robusta con guardabarros de acero, tapas de acero e iluminación protegida.
- Bastidor cerrado, también por debajo de la batería, para mayor estabilidad y protección.
- Componentes sin mantenimiento (p.ej.: frenos y transmisión).

Mantenimiento más fácil, gracias a la construcción modular y accesos directos a los componentes.

JUNGHEINRICH
Machines. Ideas. Solutions.

EFG 425–430

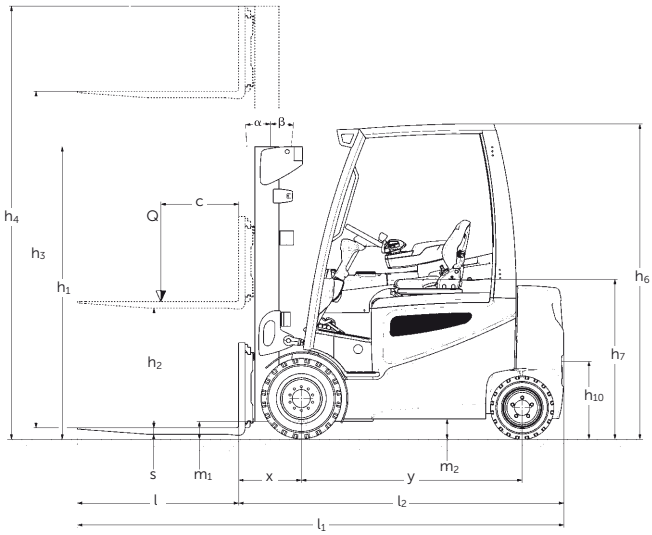

Capacidad de carga

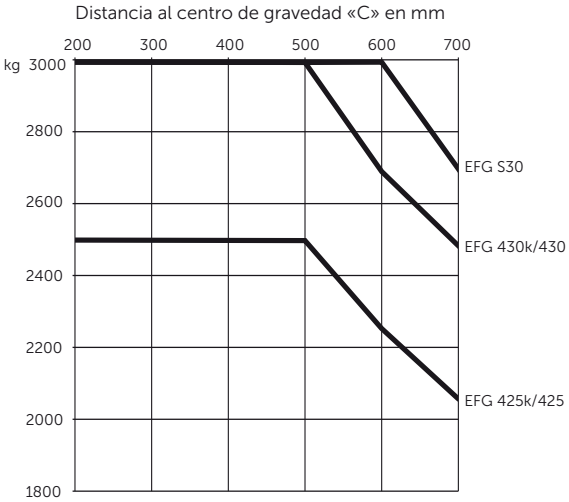

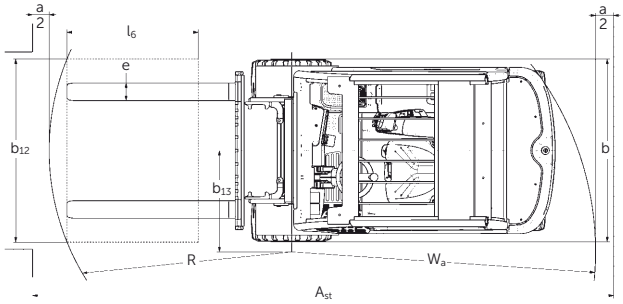

Tabla de mástiles de elevación EFG 425–430								Tabla de capacidades de carga (kg)		
								c = 500		c = 600
Denominación	Elevación h_3 mm	Elevación libre h_2 mm		Altura de construcción mástil repleg- ado h_1 (mm)	Altura de construcción mástil extendido h_4 (mm)		Inclinación adelante/ atrás α/β (°)	sin desplazador lateral Con bandajes simples		
		EFG 425	EFG 430/S30		EFG 425	EFG 430/S30		EFG 425	EFG 430	EFG S30
Mástil telescópico ZT	2900	150	150	2115	3490	3600	6/8	2500	3000	3000
	3100	150	150	2215	3690	3800	6/8	2500	3000	3000
	3300	150	150	2315	3890	4000	6/8	2500	3000	3000
	3500	150	150	2415	4090	4200	6/8	2500	3000	3000
	3700	150	150	2515	4290	4400	6/8	2500	3000	3000
	4000	150	150	2665	4590	4700	6/8	2500	3000	3000
	4300	150	150	2865	4890	5000	6/8	2500	3000	3000
	4500	150	150	2965	5090	5200	6/8	2500	3000	3000
	4700	150	150	3065	5290	5400	6/5,5	2500	3000	3000
	5000	150	150	3215	5590	5700	6/5,5	2500	2900	2900
	5500	150	150	3515	6090	6200	6/5,5	2300	2650	2650
	5800	150	150	3665	6390	6500	6/5,5	2150	2500	2500
Mástil telescópico ZZ	2900	1500	1350	2080	3480	3630	6/8	2500	3000	3000
	3100	1600	1450	2180	3680	3830	6/8	2500	3000	3000
	3300	1700	1550	2280	3880	4030	6/8	2500	3000	3000
	3500	1800	1650	2380	4080	4230	6/8	2500	3000	3000
	3700	1900	1750	2480	4280	4430	6/8	2500	3000	3000
	4000	2050	1900	2630	4580	4730	6/8	2500	3000	3000
	4300	2250	2100	2830	4880	5030	6/8	2500	3000	3000
	4500	2350	2200	2930	5080	5230	6/8	2500	3000	3000
Mástil telescópico DZ	4400	1500	1350	2080	4980	5130	6/8	2500	3000	3000
	4700	1600	1450	2180	5280	5430	6/5,5	2500	3000	3000
	5000	1700	1550	2280	5580	5730	6/5,5	2500	2900	2900
	5500	1900	1750	2480	6080	6230	6/5,5	2250	2600	2600
	6000	2100	1950	2680	6580	6730	6/5,5	2000	2300	2300
	6500	2300	2150	2880	7080	7230	6/3	1800	2100	2100
	7000	2500	2350	3080	7580	7730	6/3	1600	1900	1900

Datos técnicos según VDI 2198

Características	1.1	Fabricante (abreviatura)		Jungheinrich	Jungheinrich	Jungheinrich	Jungheinrich	Jungheinrich
	1.2	Nomenclatura del fabricante (modelo)		**EFG 425k**	**EFG 425**	**EFG 430k**	**EFG 430**	**EFG S30**
	1.3	Tracción		eléctrico	eléctrico	eléctrico	eléctrico	eléctrico
	1.4	Manipulación		asiento	asiento	asiento	asiento	asiento
	1.5	Capacidad de carga	Q (t)	2,5	2,5	3,0	3,0	3,0
	1.6	Distancia al centro de gravedad de la carga	c (mm)	500	500	500	500	600
	1.8	Distancia a la carga	x (mm)	425	425	430	430	430
	1.9	Distancia entre ejes	y (mm)	1575	1720	1575	1720	1720
Peso	2.1	Peso propio incl. batería (ver punto 6.5)	kg	4810	4770	5290	5220	5480
	2.2	Peso de eje con carga delante/detrás	kg	6490/820	6580/690	7380/910	7380/840	7550/920
	2.3	Peso de eje sin carga delante/detrás	kg	2500/2310	2710/2060	2550/2730	2700/2520	2710/2760
Ruedas, chasis	3.1	Bandajes		Macizas	Macizas	Macizas	Macizas	Macizas
	3.2	Dimensiones ruedas, delante	mm	225/75-10	225/75-10	250/60-12	250/60-12	315/45-12
	3.3	Dimensiones ruedas, atrás	mm	180/70-8	180/70-8	200/50-10	180/70-8	200/50-10
	3.5	Ruedas, cantidad delante/detrás (x = con tracción)		2x/2	2x/2	2x/2	2x/2	2x/2
	3.6	Ancho de vía, delante	b_{10} (mm)	990	990	950	950	1000
	3.7	Ancho de vía, detrás	b_{11} (mm)	940	940	940	940	940
Medidas básicas	4.1	Inclinación de mástil/porta horquillas, delante/atrás α/β (°)		6/8	6/8	6/8	6/8	6/8
	4.2	Altura de mástil replegado	h_1 (mm)	2215	2215	2215	2215	2215
	4.3	Elevación libre	h_2 (mm)	150	150	150	150	150
	4.4	Elevación (mástil estándar)	h_3 (mm)	3100	3100	3100	3100	3100
	4.5	Altura de mástil extendido	h_4 (mm)	3690	3690	3800	3800	3800
	4.7	Altura del tejadillo (cabina)	h_6 (mm)	2240	2240	2240	2240	2240
	4.8	Altura de asiento/plataforma	h_7 (mm)	1190	1190	1190	1190	1190
	4.12	Altura de enganche	h_{10} (mm)	385/540	385/540	385/540	385/540	385/540
	4.19	Longitud total	l_1 (mm)	3445	3590	3450	3595	3600
	4.20	Longitud hasta dorsal de horquillas 1)	l_2 (mm)	2295	2440	2300	2445	2450
	4.21	Ancho total	b_1/b_2 (mm)	1198/–	1198/–	1198/–	1198/–	1300/–
	4.22	Medidas de las horquillas	s/e/l (mm)	40/120/1150	40/120/1150	45/125/1150	45/125/1150	50/125/1150
	4.23	Carro portahorquillas ISO 2328, clase/tipo A, B		ISO 2A	ISO 2A	ISO 3A	ISO 3A	ISO 3A
	4.24	Ancho carro portahorquillas	b_3 (mm)	1120	1120	1120	1120	1120
	4.31	Margen con el suelo con carga, bajo mástil	m_1 (mm)	120	120	120	120	120
	4.32	Margen con el suelo, centro distancia entre ejes	m_2 (mm)	135	135	135	135	135
	4.33	Ancho de pasillo con palet 1000 x 1200 transversal	Ast (mm)	3625	3775	3630	3780	3780
	4.34	Ancho de pasillo con palet 800 x 1200 longitudinal	Ast (mm)	3825	3975	3830	3980	3980
	4.35	Radio de giro	Wa (mm)	2000	2150	2000	2150	2150
	4.36	Distancia mínima del centro de giro	b_{13} (mm)	600	600	600	600	650
Prestaciones	5.1	Velocidad de marcha con/sin carga 2)	km/h	19/20	19/20	19/20	19/20	19/20
	5.2	Velocidad de elevación con/sin carga 2)	m/s	0,48/0,60	0,48/0,60	0,43/0,60	0,43/0,60	0,43/0,60
	5.3	Velocidad de descenso con/sin carga 2)	m/s	0,58	0,58	0,58	0,58	0,58
	5.5	Fuerza de tracción con/sin carga 2)	N	5100/5600	4900/5500	5000/5800	5000/5800	5000/5800
	5.6	Fuerza de tracción máx. con/sin carga 2)	N	16000/16300	16000/16300	15700/16000	15700/16000	15700/16000
	5.7	Capacidad de rampa con/sin carga 2)	%	10/16	10/16	9/15	9/15	8/14
	5.8	Capacidad de rampa máx. con/sin carga 2)	%	19/27	19/27	17/25	18/26	17/25
	5.9	Tiempo de aceleración con/sin carga 2)	s	4,5/4,0	4,5/4,0	4,5/4,0	4,5/4,0	4,5/4,0
	5.10	Freno de servicio		Mechanical	Mechanical	Mechanical	Mechanical	Mechanical
Motor eléctrico	6.1	Motor de tracción, potencia S_2 60 min 3)	kW	12/15	12/15	12/15	12/15	12/15
	6.2	Motor de elevación, potencia S_3 15% 3)	kW	18,5/22	18,5/22	18,5/22	18,5/22	18,5/22
	6.3	Batería según DIN 43531/35/36 A, B, C, no		DIN 43536 A	DIN 43536 A	DIN 43536 A	DIN 43536 A	DIN 43536 A
	6.4	Tensión de la batería, capacidad nominal K_5	V/Ah	80/560-620	80/700-775	80/560-620	80/700-775	80/700-775
	6.5	Peso de la batería	kg	1540	1863	1540	1863	1863
	6.6	Consumo energético según ciclo VDI	kWh/h	6,4	6,4	8,0	8,0	8,1
Otros datos	8.1	Tipo de mando		Impuls/AC	Impuls/AC	Impuls/AC	Impuls/AC	Impuls/AC
	8.2	Presión de trabajo para implementos	bar	200	200	200	200	200
	8.3	Caudal para implementos	l/min	25	25	25	25	25
	8.4	Nivel sonoro al oído del conductor según EN 12 053	dB(A)	70	70	70	70	70
	8.5	Enganche para remolques, modelo/tipo DIN		DIN 15170-H	DIN 15170-H	DIN 15170-H	DIN 15170-H	DIN 15170-H

1) + 25 mm con mástil DZ
2) Valores para Drive&Lift Plus y Efficiency ver siguiente página
3) Segundo valor válido para Drive&Lift Plus

Esta hoja de datos según las directrices VDI 2198 especifica exclusivamente los datos técnicos de las máquinas estándar. Otros bandajes, mástiles o un equipamiento adicional, etc. pueden modificar estos valores. Nos reservamos el derecho a introducir modificaciones y mejoras técnicas.

Prestaciones Efficiency/Drive&Lift Plus					EFG 425k	EFG 425	EFG 430k	EFG 430	EFG S30
	5.1	Velocidad de marcha con/sin carga	km/h	Efficiency	16/17	16/17	16/17	16/17	16/17
				Drive&Lift Plus	19/20	19/20	19/20	19/20	19/20
	5.2	Velocidad de elevación con/sin carga	m/s	Efficiency	0,43/0,55	0,43/0,55	0,40/0,55	0,40/0,55	0,40/0,55
				Drive&Lift Plus	0,48/0,60	0,48/0,60	0,43/0,60	0,43/0,60	0,43/0,60
	5.3	Velocidad de descenso con/sin carga	m/s	Efficiency	0,58	0,58	0,58	0,58	0,58
				Drive&Lift Plus	0,58	0,58	0,58	0,58	0,58
	5.5	Fuerza de tracción con/sin carga S_2 60 min	N	Efficiency	3600/4000	3500/3900	4500/5000	4500/5000	4500/5000
				Drive&Lift Plus	5100/5600	4900/5500	5000/5800	5000/5800	5000/5800
	5.6	Fuerza de tracción máx. con/sin carga S_2 5 min	N	Efficiency	12500/13000	12500/13000	14000/14500	14000/14500	14000/14500
				Drive&Lift Plus	16000/16300	16000/16300	15700/16000	15700/16000	15700/16000
	5.7	Capacidad de rampa con/sin carga S_2 30 min	%	Efficiency	8,5/14	7,5/13	7/12	7/13	7/12
				Drive&Lift Plus	10/16	10/16	9/15	9/15	8/14
	5.8	Capacidad de rampa máx. con/sin carga S_2 5 min	%	Efficiency	17/25	17/25	15/23	15/23	15/23
				Drive&Lift Plus	19/27	19/27	17/25	18/26	17/25
	5.9	Tiempo de aceleración con/sin carga (a 10 m)	s	Efficiency	5,0/4,5	5,0/4,5	5,0/4,5	5,0/4,5	5,0/4,5
				Drive&Lift Plus	4,5/4,0	4,5/4,0	4,5/4,0	4,5/4,0	4,5/4,0

JUNGHEINRICH
EFG S30s
JUNGHEINRICH

Aprovechar ventajas

Paquetes de equipamiento
Para cada aplicación la máquina idónea. A través de los paquetes de rendimiento Efficiency y Drive&Lift Plus:

Efficiency:
- Curve Control.
- Paquete de rendimiento estándar.

Drive&Lift Plus:
- Paquete de equipamiento con un mayor rendimiento.

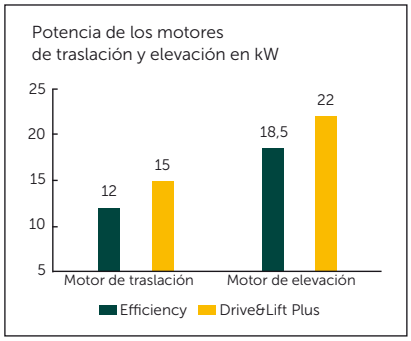

Paquetes de rendimiento

Puesto del conductor ergonómico
El concepto ergonómico garantiza una conducción relajada y sin cansancio:
- Acceso bajo y placa de fondo plana.
- Columna de dirección estrecha con mucho espacio para rodillas y piernas.
- Regulación rápida e intuitiva de la columna de dirección y del apoya brazos (un único punto para la regulación).
- Visión libre a través de lunetas sin marco, así como perfil y ubicación de mangueras optimizado.
- Manejo especialmente confortable con la integración de los elementos relevantes en el apoya brazos de oscilación solidaria.
- Mínimas vibraciones gracias al desacoplamiento entre cabina y bastidor.
- Concepto de bandejas orientado al conductor de carácter intuitivo.

Bandejas

Seguridad
Una gran dinámica de traslación y un alto rendimiento requieren asimismo una seguridad avanzada:
- Reducción automática de la velocidad de marcha en las curvas con Curve Control.
- El freno de estacionamiento automático evita el retroceso incontrolado de la máquina en las rampas o pendientes (opcional).
- Máxima estabilidad mediante un centro de gravedad extremadamente bajo y un eje directriz de anclaje alto.

Los sistemas de asistencia para el conductor (opcional) ofrecen una seguridad adicional para el conductor, para la carretilla y para la mercancía:
- Access Control:
  El control de acceso, que solo libera el arranque tras una secuencia de mecanismos de seguridad:
  1. Código de acceso válido.
  2. Interruptor del asiento accionado.
  3. Cinturón abrochado.
- Drive Control:
  Reduce la velocidad de traslación tanto al transitar por curvas como a partir de una altura de elevación definida.
- Lift Control:
  El control de la velocidad de elevación, que además de reducir la velocidad de traslación, también reduce la velocidad de inclinación a partir de una altura de elevación definida. Se indica también en un display por separado el ángulo de inclinación.

Electrónica inteligente
- Adaptación óptima a cualquier aplicación a través de programas de modificación individualizada.
- Control de todos los componentes y memorización de los datos de servicio que permiten, mediante un sistema de diagnóstico, un mantenimiento rápido y económico.
- Indicación de la posición de la rueda directriz y de la velocidad de traslación. (opcional).
- Transformador integrado para la conexión de opciones no previstas en origen.

Cambio de batería mediante SnapFit

Cambio lateral de la batería
- Un único sistema de cambio de batería para todos los modelos EFG de 48 y 80 V.
- Sistema de cambio simple, rápido y seguro.

Jungheinrich de España, S.A.U.

Polígono Industrial El Barcelonés
C/ Hostal del Pi, 9
08630 Abrera (Barcelona)

Teléfono 937 738 200 · Fax 937 738 221
Línea de atención al cliente
Teléfono 902 120 895 · Fax 937 738 239

info@jungheinrich.es
www.jungheinrich.es

Jungheinrich
Producción, Venta y
Servicio Europa
ISO 9001/ISO 14001

Las carretillas de Jungheinrich
cumplen las normativas
de seguridad europeas

3490.E.08.2012.r.s.

JUNGHEINRICH
Machines. Ideas. Solutions.