Traslación en todas las direcciones gracias a la dirección sobre todas las ruedas controlada electrónicamente

Manipulación fácil a través de palanca de funciones SOLO-PILOT

Tecnología de corriente trifásica para marcha, elevación y dirección

El Jungheinrich Curve Control para una seguridad óptima

Posicionador hidráulico de horquillas para anchos de carga variables (opcional)

ETV Q20/ETV Q25

Carretilla apiladora eléctrica multidireccional (2000, 2500 kg)

Las carretillas apiladoras retráctiles multidireccionales de Jungheinrich se usan en todas aquellas aplicaciones en las que hay que transportar mercancías largas lateralmente en pasillos estrechos y subir cargas pesadas hasta grandes alturas de elevación. Gracias a la dirección sobre todas las ruedas es posible transportar cargas con una longitud de hasta 8 m en espacios especialmente estrechos.

Para ello están disponibles cinco programas de marcha: desde la marcha normal modificada hasta la marcha transversal y la marcha paralela pasando por el giro sobre sí mismo. En el modo «marcha normal modificada», el radio de giro ya de por sí muy reducido se reduce aun más. Adicionalmente cuenta con las ventajas de la dirección de 360°, el radio de giro mínimo y la rápida inversión de marcha. Y con ésto supera a cualquier carretilla «cuatro caminos».

La manipulación simple e intuitiva, gracias a la ubicación ergonómica de los elementos así como una excelente visibilidad garantizan una fácil maniobra. Mediante varios sistemas de asistencia se incrementa adicionalmente la productividad:

- El Jungheinrich Curve Control reduce la velocidad de marcha en las curvas dependiendo del ángulo de giro.
- Sistemas de pesaje controlan mediante pulsador el peso de la carga.
- La amortiguación de empuje del mástil reduce las oscilaciones al apilar y/o desapilar incrementando así el rendimiento de despacho.

Sigue al excelente rendimiento una alta rentabilidad:

- Mayor rendimiento en traslación y elevación significa un mayor despacho de palets.
- Períodos de utilización más largos gracias a la recuperación de energía en el frenado y en el descenso de la carga.
- Menor requerimiento de ancho de pasillo gracias al principio de mástil retráctil.

Diversas opciones y variantes de baterías desde 620 hasta 930 Ah garantizan una adaptación a cualquier aplicación.

JUNGHEINRICH

ETV Q20/ETV Q25

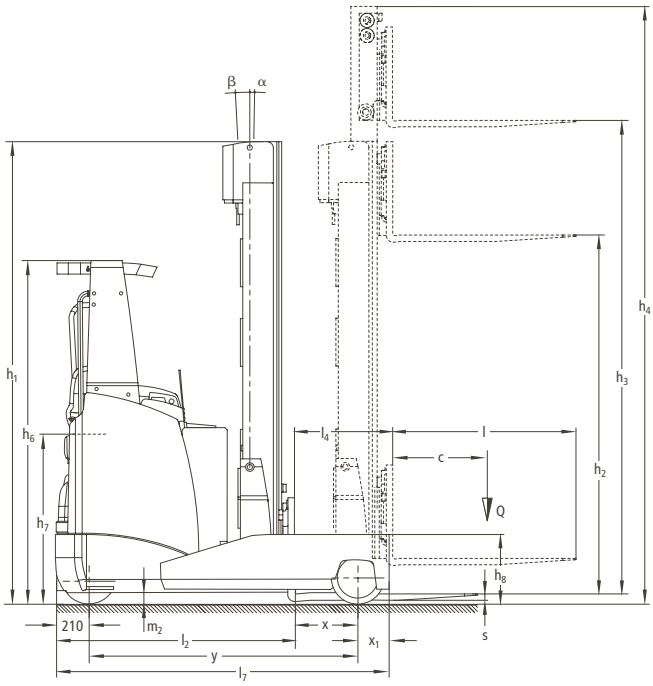

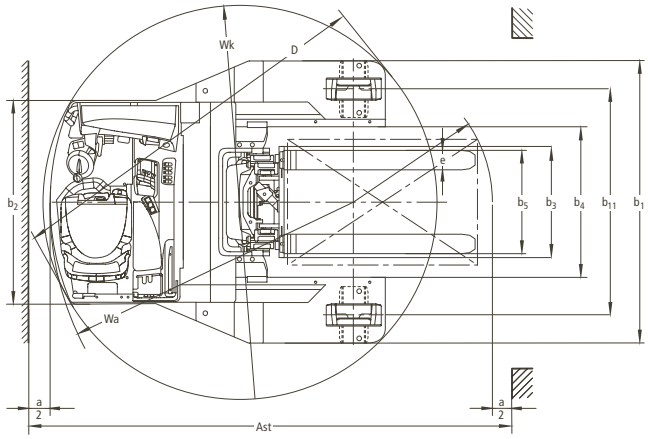

Capacidad de carga

Distancia al centro de gravedad «C» en mm

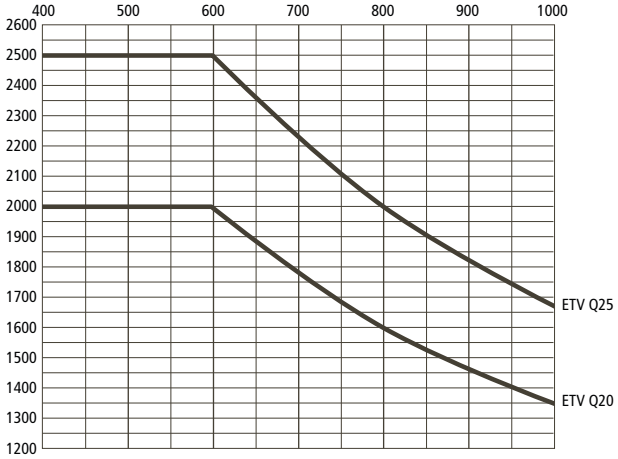

Tabla de mástiles de elevación ETV Q20 / ETV Q25						
Denominación	Altura de construcción mástil replegado h_1 mm	Elevación h_3 mm	Elevación libre h_2 mm	Altura de construcción mástil extendido h_4 mm	Inclinación mástil adelante/atrás α/β (°)	Inclinación horquilla adelante/atrás α/β (°)
Mástil telescópico DZ	2050	4250	1320	4996	1/5	–
	2200	4700	1470	5446	1/5	–
	2300	5000	1570	5746	1/5	–
	2400	5300	1670	6046	1/5	–
	2500	5600	1770	6346	1/3	–
	2600	5900	1870	6646	1/3	–
	2700	6200	1970	6946	1/3	2/5
	2800	6500	2070	7246	0,5/2	–
	2900	6800	2170	7546	0,5/2	2/5
	3000	7100	2270	7846	0,5/2	–
	3100	7400	2370	8146	0,5/2	2/5
	3300	8000	2570	8746	0,5/1	2/5
	3440	8420	2710	9166	0,5/1	2/5
	3540	8720	2810	9466	0,5/1	2/5
	3670	9110	2940	9856	–	2/5
	3840	9620	3110	10366	–	2/5
	3950	9950	3220	10696	–	2/5
	4040	10220	3310	10966	–	2/5
	4140	10520	3410	11266	–	2/5
	4200	10700	3470	11446	–	2/5

Datos técnicos según VDI 2198

Edición: 04/2010

Características	1.1	Fabricante (abreviatura)		Jungheinrich	Jungheinrich	1.1
	1.2	Nomenclatura del fabricante (modelo)		**ETV Q20**	**ETV Q25**	1.2
		G = horquillas; E = desplazador integrado		G	G	
	1.3	Tracción		eléctrico	eléctrico	1.3
	1.4	Manipulación		asiento	asiento	1.4
	1.5	Capacidad de carga	Q (t)	2	2,5	1.5
	1.6	Distancia al centro de gravedad de la carga	c (mm)	600	600	1.6
	1.8	Distancia a la carga	x (mm)	380 1)	503 1)	1.8
		Mástil extendido	x_1 (mm)	230	230	
	1.9	Distancia entre ejes	y (mm)	1528	1683	1.9
Peso	2.1	Peso propio incl. batería (ver punto 6.5)	kg	4060 1)	4150 1)	2.1
	2.3	Peso de eje sin carga delante/detrás	kg	2310/1750	2490/1660	2.3
	2.4	Peso de eje horquillas delante con carga delante/atrás	kg	670/5390	600/6050	2.4
	2.5	Peso de eje horquillas atrás con carga delante/atrás	kg	1940/4120	2260/4390	2.5
Ruedas, chasis	3.1	Bandajes		Vulkollan®	Vulkollan®	3.1
	3.2	Dimensiones ruedas, delante	mm	343 x 140	343 x 140	3.2
	3.3	Dimensiones ruedas, atrás	mm	343 x 140	343 x 140	3.3
	3.5	Ruedas, cantidad delante/detrás (x = con tracción)		1x/2	1x/2	3.5
	3.7	Ancho de vía, delante	b_{11} (mm)	1420	1420	3.7
Medidas básicas	4.1	Inclinación de mástil/porta horquillas, delante/atrás	α/β (°)	1/5 2)	1/5 2)	4.1
	4.2	Altura de mástil replegado	h_1 (mm	2400	2400	4.2
	4.3	Elevación libre	h_2 (mm)	1670	1670	4.3
	4.4	Elevación (mástil estándar)	h_3 (mm)	5300	5300	4.4
	4.5	Altura de mástil extendido	h_4 (mm)	6046	6046	4.5
	4.7	Altura del tejadillo (cabina)	h_6 (mm)	2150	2150	4.7
	4.8	Altura de asiento/plataforma	h_7 (mm)	960	960	4.8
	4.10	Altura brazos porteadores	h_8 (mm)	442	442	4.10
	4.19	Longitud total	l_1 (mm)	2433 1)	2518 1)	4.19
	4.20	Longitud hasta dorsal de horquillas	l_2 (mm)	1283 1)	1368 1)	4.20
	4.21	Ancho total	b_1/b_2 (mm)	1760/1270	1760/1270	4.21
	4.22	Medidas de las horquillas	s/e/l (mm)	50/140/1150	50/140/1150	4.22
	4.23	Carro portahorquillas ISO 2328, clase/tipo A, B		2/B	2/B	4.23
	4.24	Ancho carro portahorquillas	b_3 (mm)	800	800	4.24
	4.25	Ancho exterior sobre horquillas	b_5 (mm)	356/737	356/737	4.25
	4.26	Ancho entre brazos/superficie de carga	b_4 (mm)	940	940	4.26
	4.28	Empuje	l_4 (mm)	664 1)	727 1)	4.28
	4.32	Margen con el suelo, centro distancia entre ejes	m_2 (mm)	95	95	4.32
	4.33	Ancho de pasillo con palet 1000 x 1200 transversal	Ast (mm)	2763 1)	2858 1)	4.33
	4.34	Ancho de pasillo con palet 800 x 1200 longitudinal	Ast (mm)	2802 1)	2878 1)	4.34
		Diagonal de máquina	D (mm)	2277 4)	2432 4)	
	4.35	Radio de giro	Wa (mm)	1741 4)	1893 4)	4.35
	4.37	Longitud sobre los brazos porteadores	l_7 (mm)	1957	2112	4.37
Prestaciones	5.1	Velocidad de marcha con/sin carga	km/h	14/14 3)	14/14 3)	5.1
	5.2	Velocidad de elevación con/sin carga	m/s	0,32/0,60 2)	0,30/0,60 2)	5.2
	5.3	Velocidad de descenso con/sin carga	m/s	0,5/0,5 2)	0,5/0,5 2)	5.3
	5.4	Velocidad de empuje con/sin carga	m/s	0,12/0,12 2)	0,12/0,12 2)	5.4
	5.7	Capacidad de rampa con/sin carga	%	7/11	6/11	5.7
	5.8	Capacidad de rampa máx. con/sin carga	%	10/15	10/15	5.8
	5.9	Tiempo de aceleración con/sin carga	s	4,6/4,3	5,0/4,4	5.9
	5.10	Freno de servicio		eléctrico/hidráulico	eléctrico/hidráulico	5.10
Motor eléctrico	6.1	Motor de tracción, potencia S_2 60 min.	kW	6,9	6,9	6.1
	6.2	Motor de elevación, potencia S_3 15 %	kW	10	10	6.2
	6.3	Batería según DIN 43531/35/36 A, B, C, no		43531 C	43531 C	6.3
	6.4	Tensión de la batería, capacidad nominal K_5	V/Ah	48/620 1)	48/620 1)	6.4
	6.5	Peso de la batería	kg	995 1)	995 1)	6.5
		Medidas de la batería (la x an x al)	mm	1223/355/784 1)	1223/355/784 1)	
Otros datos	8.1	Tipo de mando		Mosfet/AC	Mosfet/AC	8.1
	8.2	Presión de trabajo para implementos	bar	150	150	8.2
	8.3	Caudal para implementos	l/min	20	20	8.3
	8.4	Nivel sonoro al oído del conductor según EN 12053	dB(A)	70	70	8.4

1) Otros tamaños de batería modifican estos valores.
2) dependiente del mástil
3) en dirección a las horquillas 11 km/h
4) radio de giro al girar sobre si misma: 1230 mm

Esta hoja de datos según las directrices VDI 2198 especifica exclusivamente los datos técnicos de las máquinas estándar. Otros bandajes, mástiles o un equipamiento adicional, etc. pueden modificar estos valores. Nos reservamos el derecho a introducir modificaciones y mejoras técnicas.

Aprovechar ventajas

Mástil de elevación de alto rendimiento
Los mástiles de elevación de Jungheinrich garantizan un máximo de seguridad y de aprovechamiento del espacio disponible en el almacén hasta grandes alturas.

- Alturas de elevación de hasta 10700 mm.
- Alturas de construcción bajas con alturas de elevación grandes.
- Larga durabilidad gracias a los perfiles estirados en frío.
- Altas capacidades residuales de carga a grandes alturas de elevación.
- Amortiguación de empuje del mástil patentada (opcional).
- Recuperación de energía mediante el descenso útil patentado (opcional).

Los mástiles de Jungheinrich elevan cargas hasta grandes alturas

Posicionador de horquillas con prolongación del dorsal de horquillas (opcional)
Adaptación óptima a diversos anchos de carga para un transporte seguro de cargas anchas.

Puesto de mando ergonómico

- Regulación fácil mediante pulsador.
- Ancho exterior sobre horquillas de hasta 2060 mm.
- Construcción integrada con estructura delantera mínima para ahorrar pasillo de trabajo.
- Se suministran tres variantes con diferentes anchos de bastidor.

Puesto de mando ergonómico
El puesto del conductor ofrece condiciones de trabajo ideales para alcanzar las mejores prestaciones y reducir los esfuerzos.

- Cinco teclas para la selección fácil de los programas de marcha.
- Asiento de confort con varias posibilidades de ajuste (posición del asiento, respaldo, peso del conductor).
- Numerosas bandejas portaobjetos.
- Generosa oferta de espacio.
- Dirección eléctrica (corriente trifásica) de las tres ruedas, conmutable entre 180° y 360°.
- Pedales dispuestos como en un automóvil.

Palanca de mando SOLO-PILOT
La palanca de mando central permite ejecutar todas las funciones hidráulicas, invertir la marcha y pulsar el claxon.

- Todos los elementos de mando se encuentran dentro del campo visual del conductor y tienen asignados una función inequívoca.
- Rendimiento máximo en el despacho de mercancías gracias a la ejecución simultánea de dos funciones hidráulicas (p.e. elevación y empuje).
- También implementos adicionales, como p.ej.: posicionador de horquillas (opcional), se accionan cómodamente a través del SOLO-PILOT.
- Trabajo de precisión gracias al mando suave de todas las funciones.
- Posición cómoda con apoya brazos acolchado.

SOLO-PILOT

Display de fácil lectura

- Indicador de dirección de marcha y posición de rueda.
- Estado de la batería con indicador de tiempo restante.
- Selección de tres programas para una adaptación individual a cada aplicación.
- Horas de servicio y reloj.
- Altura de elevación (opcional).
- Peso de la carga (opcional).

Jungheinrich de España, S.A.U.

Polígono Industrial El Barcelonés
C/ Hostal del Pi, 9
08630 Abrera (Barcelona)
Teléfono 937 738 200 · Fax 937 738 221
Línea de atención al cliente
Teléfono 902 120 895 · Fax 937 738 239

info@jungheinrich.es
www.jungheinrich.es

Jungheinrich
Producción, Venta y
Servicio Europa
ISO 9001/ ISO 14001

Las carretillas de Jungheinrich
cumplen las normativas
de seguridad europeas

1274.E.04.2010.r.s.

JUNGHEINRICH
Convence